PARKSIDE

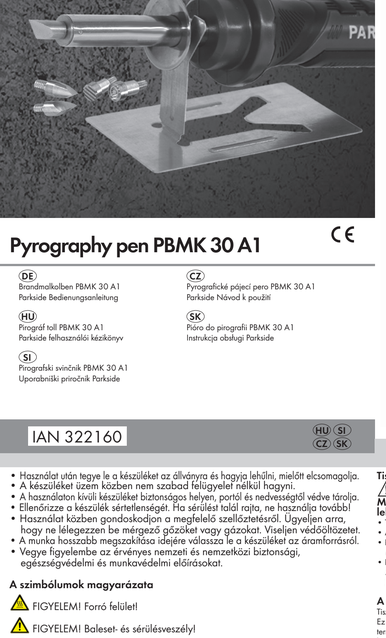

Pyrography pen PBMK 30 A1

CE

(DE) Brandmalkolben PBMK 30 A1
Parkside Bedienungsanleitung

(CZ) Pyrografické pájecí pero PBMK 30 A1
Parkside Návod k použití

(HU) Pirográf toll PBMK 30 A1
Parkside felhasználói kézikönyv

(SK) Pláro do pirografii PBMK 30 A1
Instrukcja obsługi Parkside

(SI) Pirografski svinčnik PBMK 30 A1
Uporabniški priročnik Parkside

IAN 322160

(HU) (SI) (CZ) (SK)

I. II.

1. 2. 3. 4. 5. 6. 7. 8.

Herzlichen Glückwunsch zum Kauf Ihres neuen Gerätes.

Sie haben sich damit für ein hochwertiges Produkt entschieden. Die Bedienungsanleitung ist Bestandteil dieses Produkts. Sie enthält wichtige Hinweise für Sicherheit, Gebrauch und Entsorgung. Machen Sie sich vor der Benutzung des Produkts mit allen Bedien- und Sicherheitshinweisen vertraut. Benutzen Sie das Produkt nur wie beschrieben und für die angegebenen Einsatzbereiche. Händigen Sie alle Unterlagen bei Weitergabe des Produkts an Dritte mit aus.

Bestimmungsgemäßer Gebrauch

Der Brandmalkolben ist ausschließlich für den privaten, nicht gewerblichen Betrieb im trockenen Innenbereich vorgesehen. Er dient als Gerät zur Markierung und zum Beschriften von Holz, Leder und Kork mit Hilfe beheizter Werkzeugspitzen. Eine abweichende Verwendung ist nicht zulässig und kann zu Verletzungen führen. In diesen Fällen besteht keine Haftung des Herstellers.

Sicherheit
Sicherheitshinweise

⚠ **WARNUNG!**

Wichtiger Hinweis: Lesen Sie diese Gebrauchsanleitung aufmerksam durch, um sich mit dem Gerät vertraut zu machen. Bewahren Sie die Anweisung auf, um sie von neuem lesen zu können. Zusammenbau und Einstellungen, die vom Hersteller vorgenommen wurden, sind nicht zu verändern. Es kann gefährlich sein, eigenmächtig am Gerät bauliche Änderungen vorzunehmen, Teile zu entfernen oder andere Teile zu verwenden, die für das Gerät nicht vom Hersteller zugelassen sind (bei eigenmächtig am Gerät vorgenommenen baulichen Änderungen besteht z.B. Verbrennungsgefahr).

⚠ **ACHTUNG GEFAHR VON ELEKTRISCHEM SCHLAG! Den Brandmalkolben nicht verwenden, wenn der Griff, die Netzleitung oder der Stecker beschädigt sind. Das Gerät niemals öffnen!**

⚠ Sicherheitshinweise

- ACHTUNG! Dieses Werkzeug muss auf seinen Ständer abgelegt werden, wenn es nicht in Gebrauch ist.
- Dieses Gerät kann von Kindern ab 8 Jahren und darüber sowie von Personen mit verringerten physischen, sensorischen oder mentalen Fähigkeiten oder Mangel an Erfahrung und Wissen benutzt werden, wenn sie beaufsichtigt oder bezüglich des sicheren Gebrauchs des Gerätes unterwiesen wurden und die daraus resultierenden Gefahren verstehen. Kinder dürfen nicht mit dem Gerät spielen. Reinigung und Benutzerwartung dürfen nicht von Kindern ohne Beaufsichtigung durchgeführt werden.
- Wenn die Netzanschlussleitung dieses Gerätes beschädigt wird, muss sie durch den Hersteller oder seinen Kundendienst oder eine ähnlich qualifizierte Person ersetzt werden, um Gefährdungen zu vermeiden.
- Während der Verwendung keinen großen Druck auf die Spitzen ausüben. Bei Druck können die dünnen Spitzen verbiegen.
- Ein Brand kann entstehen, wenn mit dem Gerät nicht sorgsam umgegangen wird.
- Achten Sie darauf, dass die Anschlussleitung nicht mit Hitze, Öl oder scharfen Kanten in Verbindung kommt. Beschädigte Anschlussleitungen können Brände, Kurzschlüsse und elektrische Schläge verursachen.
- Entfernen Sie vor der Benutzung brennbare Gegenstände, Flüssigkeiten und Gase aus dem Arbeitsbereich des Gerätes. Halten Sie Ihren Arbeitsbereich sauber, um Unfällen vorzubeugen.
- Prüfen Sie vor der Benutzung, ob die Werkzeugspitze ordnungsgemäß am Gerät angebracht ist. Die heiße Werkzeugspitze und deren Aufnahme darf nicht mit Haut, Haaren etc. in Verbindung gebracht werden. Verbrennungsgefahr.
- Nach Gebrauch das Gerät auf den Ständer auflegen und abkühlen lassen, bevor es weggepackt wird.
- Das Gerät nicht unbeaufsichtigt lassen, solange es in Betrieb ist.
- Wenn das Gerät nicht benutzt wird, bewahren Sie es an einem sicheren Ort und vor Staub und Feuchtigkeit geschützt auf.
- Das Gerät auf Beschädigungen überprüfen. Bei Beschädigungen nicht verwenden!
- Während des Betriebs für ausreichende Belüftung sorgen. Achten Sie darauf, dass keine giftigen Dämpfe oder Gase eingeatmet werden. Schutzkleidung tragen.
- Bei längeren Arbeitsunterbrechungen das Gerät von der Spannungsquelle trennen.
- Nationale und internationale Sicherheits-, Gesundheits-, und Arbeitsschutzvorschriften sind zu beachten.

Erklärung der Symbole

ACHTUNG: Heiße Oberfläche!

ACHTUNG: Unfall- und Verletzungsgefahr

Nicht zum Löten geeignet!

Beschriften und Markieren

Zeit bis zum Erreichen der angezeigten Temperatur

Vorbereitung

Bitte nehmen Sie sich Zeit, die Bedienungsanleitung sorgsam zu lesen, bevor Sie das Gerät in Betrieb nehmen, und bewahren Sie die Bedienungsanleitung für künftige Fragen auf.

Werkzeugspitze einsetzen / wechseln

⚠ **VORSICHT! VERBRENNUNGSGEFAHR!**

Heizen Sie den Brandmalkolben nie ohne Spitze auf.

- Das Entfernen der Spitze darf nur bei ausgeschaltetem Gerät und bei abgekühlter Werkzeugspitze erfolgen.
- Die Werkzeugspitze verfügt über ein Schraubgewinde und lässt sich somit schnell und einfach am Brandmalkolben auswechseln.
- Drehen Sie die Werkzeugspitze gegen den Uhrzeigersinn heraus.
- Drehen Sie die Werkzeugspitze im Uhrzeigersinn fest.

Inbetriebnahme

Zum Einschalten stecken Sie den Netzstecker in eine passende Steckdose.

Außerbetriebnahme

Ziehen Sie bei Nichtgebrauch den Netzstecker aus der Steckdose.
Spitze abkühlen lassen, indem Sie den Brandmalkolben auf dem Ablageständer ablegen.
Zum Abkühlen den Brandmalkolben immer auf eine stabile, ebene und hitzebeständige Fläche ablegen.

Technische Daten

Spannungsversorgung:	230 V ~ 50 Hz
Leistung:	30 W
Max. Arbeitstemperatur:	ca. 550 °C

Technische und optische Änderungen vorbehalten.

Lieferumfang

1 Bedienungsanleitung
1 Brandmalkolben (Abb. 1)
1 Ablageständer (Abb. I und II)
1 Stempelset bestehend aus 7 Aufsätzen (Abb. 7)
1 Schreib- und Molspitzenset bestehend aus 7 Spitzen (Abb. 8)

Bitte kontrollieren Sie die Ware auf Vollständigkeit.

Reinigung und Wartung

⚠ **WARNUNG! VERLETZUNGSGEFAHR!**

Ziehen Sie immer den Netzstecker aus der Steckdose und lassen Sie das Gerät abkühlen, bevor Sie Arbeiten am Gerät durchführen.

- Reinigen Sie das Gerät nach Abschluss der Arbeit.
- Verwenden Sie zur Reinigung des Gehäuses ein Tuch und ggf. ein mildes Reinigungsmittel.
- Verwenden Sie keinesfalls scharfe Gegenstände, Benzin, Lösungsmittel oder Reiniger, die Kunststoff angreifen.
- Vermeiden Sie, dass Flüssigkeiten in das Innere des Gerätes gelangen.
  Verunreinigungen an den Werkzeugspitzen können beispielsweise mit Schmirgelpapier (Schleifpapier) gereinigt werden.

Garantie der CFH Löt- und Gasgeräte GmbH

Sehr geehrte Kundin, sehr geehrter Kunde,
Sie erhalten auf dieses Gerät 3 Jahre Garantie ab Kaufdatum. Im Falle von Mängeln dieses Produkts stehen Ihnen gegen den Verkäufer des Produkts gesetzliche Rechte zu. Diese gesetzlichen Rechte werden durch unsere im Folgenden dargestellte Garantie nicht eingeschränkt.

Garantiebedingungen

Die Garantiefrist beginnt mit dem Kaufdatum. Bitte bewahren Sie den Original-Kassenbon gut auf. Diese Unterlage wird als Nachweis für den Kauf benötigt.
Tritt innerhalb von drei Jahren ab dem Kaufdatum dieses Produkts ein Material- oder Fabrikationsfehler auf, wird das Produkt von uns – nach unserer Wahl – für Sie kostenlos repariert oder ersetzt. Diese Garantieleistung setzt voraus, dass innerhalb der Drei-Jahres-Frist das defekte Gerät und der Kaufbeleg (Kassenbon) vorgelegt und schriftlich kurz beschrieben wird, worin der Mangel besteht und wann er aufgetreten ist.
Wenn der Defekt von unserer Garantie gedeckt ist, erhalten Sie das reparierte oder ein neues Produkt zurück. Mit Reparatur oder Austausch des Produkts beginnt kein neuer Garantiezeitraum.

Garantiezeit und gesetzliche Mängelansprüche

Die Garantiezeit wird durch die Gewährleistung nicht verlängert. Dies gilt auch für ersetzte und reparierte Teile. Eventuell schon beim Kauf vorhandene Schäden und Mängel müssen sofort nach dem Auspacken gemeldet werden. Nach Ablauf der Garantiezeit anfallende Reparaturen sind kostenpflichtig.

Garantieumfang

Das Gerät wurde nach strengen Qualitätsrichtlinien sorgfältig produziert und vor Auslieferung gewissenhaft geprüft.
Die Garantieleistung gilt für Material- oder Fabrikationsfehler. Diese Garantie erstreckt sich nicht auf Produktteile, die normaler Abnutzung ausgesetzt sind und daher als Verschleißteile angesehen werden können oder für Beschädigungen an zerbrechlichen Teilen, z. B. Schalter, Akkus, Bocktformen oder Teile die aus Glas gefertigt sind.
Diese Garantie verfällt, wenn das Produkt beschädigt, nicht sachgemäß benutzt oder gewartet wurde. Für eine sachgemäße Benutzung des Produkts sind alle in der Bedienungsanleitung aufgeführten Anweisungen genau einzuhalten. Verwendungszwecke und Handlungen, von denen in der Bedienungsanleitung abgeraten oder von denen gewarnt wird, sind unbedingt zu vermeiden.
Das Produkt ist nur für den privaten und nicht für den gewerblichen Gebrauch bestimmt. Bei missbräuchlicher und unsachgemäßer Behandlung, Gewaltanwendung und bei Eingriffen, die nicht von unserer autorisierten Service-Niederlassung vorgenommen wurden, erlischt die Garantie.

Abwicklung im Garantiefall

Um eine schnelle Bearbeitung ihres Anliegens zu gewährleisten, folgen Sie bitte den folgenden Hinweisen:

- Bitte halten Sie für alle Anfragen den Kassenbon und die Artikelnummer (z. B. IAN 12345) als Nachweis für den Kauf bereit.
- Die Artikelnummer entnehmen Sie bitte dem Typenschild, einer Gravur, auf dem Titelblatt ihrer Anleitung (unten links) oder als Aufkleber auf der Rück- oder Unterseite.
- Sollten Funktionsfehler oder sonstige Mängel auftreten, kontaktieren Sie zunächst die nachfolgend benannte Serviceabteilung telefonisch oder per E-Mail.
- Ein als defekt erfasstes Produkt können Sie dann unter Beifügung des Kaufbelegs (Kassenbon) und der Angabe, worin der Mangel besteht und wann er aufgetreten ist, für Sie portofrei an die Ihnen mitgeteilte Service-Anschrift übersenden.

PDF ONLINE

Auf www.lidl-service.com können Sie diese und viele weitere Handbücher, Produktvideos und Software herunterladen. Mit diesem QR-Code gelangen sie direkt auf die Lidl-Service-Seite (www.lidl-service.com) und können mittels der Eingabe der Artikelnummer (IAN) 322160 ihre Bedienungsanleitung öffnen.

Entsorgung

Die durchgestrichene Mülltonne auf diesem Produkt weist Sie darauf hin, dass das Produkt am Ende seiner Lebensdauer getrennt vom Hausmüll entsorgt werden muss. Bitte bringen Sie in Zukunft alle elektrischen oder elektronischen Geräte zu den eingerichteten kommunalen Sammelstellen in Ihrer Gemeinde.

Informationen zur Entsorgung und zur Lage des nächsten Recyclinghofes erhalten Sie z. B. bei Ihrer Stadtreinigung oder in Ihrer Gemeinde.

Entsorgen Sie die Verpackung umweltgerecht. Beachten Sie die Kennzeichnung auf den verschiedenen Verpackungsmaterialien und trennen Sie diese gegebenenfalls gesondert. Die Verpackungsmaterialien sind gekennzeichnet mit Abkürzungen (a) und Ziffern (b) mit folgender Bedeutung: 1–7: Kunststoffe, 20–22: Papier und Pappe, 80–98: Verbundstoffe

Gratulálunk új eszközének megvásárlásához.

Ön egy kiváló minőségű terméket választott. A használati útmutató a termék szerves részét képezi. Ebben a biztonságos használatról és az elhasznált eszköz ártalmatlanításáról illető fontos információkat találhat. A termék használata előtt mindenképpen ismerje meg az összes használati és biztonsági utasítást. A terméket csak a leírtaknak megfelelően és a meghatározott alkalmazási területeken használja. A termék forgalmazása esetén adja át az összes dokumentumot a harmadik félnek.

Rendeltetésnek megfelelő használat

A pirográf kizárólag magán célra, nem iparszerű üzemeltetésre, száraz beltéri használatra készült. Készüléktéktest fa, bőr és parafaáruk fúóit fémpecsétekkel, ill. fémcsúcskkal való markirázására és feliratozására szolgál. Ettől eltérő használata nincs megengedve és balesethez vezethet. Ezekben az esetekben a gyártó nem vállal felelősséget.

Biztonság
Biztonsági utasítások

⚠ **FIGYELMEZTETÉS!**

Fontos megjegyzés: Olvassa el ezt a használati útmutatót a készülék megismerése érdekében. Tartsa az útmutatót biztonságos helyen, hogy később újra el tudja olvasni. A gyártó általi összeállítás és beállítások nem módosíthatók. Veszélyes lehet az készülék szerkezetének átalakítása, alkatrészek eltávolítása vagy más, a gyártó által a készülékkel való használathoz nem jóváhagyott alkatrészek használata (pl. a készülék engedély nélküli átalakítása égési sérülés veszélyével jár).

⚠ **FIGYELEM ÁRAMÜTÉS VESZÉLYE! Ne használja a pirográf tollat, ha a fogantyú, a tápkábel vagy a dugó sérült. Soha ne nyissa ki a készüléket!**

⚠ Biztonsági útmutatások

- FIGYELEM! Ezt a szerszámot munka közben, amikor nem használják, rá kell helyezni az állványra.
- Ezt a készüléket gyermekek 8 éves kortól, valamint korlátozott fizikai, érzékszervi vagy szellemi képességekkel rendelkező személyek tapasztalat és kellő tudás nélkül használhják akkor, ha felügyelet alatt állnak vagy ha kioktatták őket a készülék biztonságos használatára és megértették az abból eredő veszélyeket. Gyermekek nem játszhatnak ezzel a készülékkel. Gyermekek felügyelet nélkül nem végezhetnek el tisztítási és használói karbantartási munkákat.
- Ha megrongálódik a készülék hálózati csatlakozó vezetéke, azt a gyártónak vagy vevőszolgálatának, vagy egy hasonlóan minősített szakembernek kell kicserélnie veszélyeztetések elkerülése érdekében.
- Használat közben ne gyakoroljanak nagy nyomást a szerszámcsúcsokra. Nyomásra elgörbülhetnek a vékony csúcsok.
- Tűz keletkezhet akkor, ha a készülékkel nem bánnak gondosan.
- Ügyeljenek arra, hogy a csatlakozóvezetéket ne érje túlzott hőhatás, olajjal vagy éles tárgyval ne érintkezzen. A sérült csatlakozóvezetékek tüzet, rövidzárlatot és áramütést okozhatnak.
- Használat előtt távolítson el minden éghető tárgyat, folyadékot és gázt a készülék munkatartományából. Balesetek elkerülése érdekében tartsa tisztán a munkatartományát.
- Használat előtt ellenőrizze a szerszámcsúcs tisztaságát és azt, hogy szabályszerűen van-e rögzítve a készülékre. A forró szerszámcsúcsnak és foglalatának bőrrel és hajjal nem szabad érintkeznie. Égési balesetveszély!

- Használat után tegye le a készüléket az állványra és hagyja lehűlni, mielőtt elcsomagolja.
- A készüléket üzem közben nem szabad felügyelet nélkül hagyni.
- A használaton kívüli készüléket biztonságos helyen, portól és nedvességtől védve tárolja.
- Ellenőrizze a készülék sértetlenségét. Ha sérült találi rajta, ne használja tovább!
- Használat közben gondoskodjon a megfelelő szellőztetésről. Ügyeljen arra, hogy ne lélegezzen be mérgező gőzöket vagy gázokat. Viseljen védőöltözetet.
- A munka hosszabb megszakítása idejére válassza le a készüléket az áramforrásról.
- Vegye figyelembe az érvényes nemzeti és nemzetközi biztonsági, egészségvédelmi és munkavédelmi előírásokat.

A szimbólumok magyarázata

⚠ FIGYELEM! Forró felület!

⚠ FIGYELEM! Baleset- és sérülésveszély!

Forrasztásra nem alkalmas!

Feliratozás és markírozás

Idő a kijelölt hőmérséklet eléréséig

Eléskészület

Kérjük, szánjon időt a használati útmutató figyelmes átolvasására a készülék használata előtt, és tartsa meg a kezelési útmutatót későbbi tájékozódás céljából.

A szerszám hegyének behelyezése/cseréje

⚠ **VIGYÁZATI ÉGÉSI SÉRÜLÉS VESZÉLYE!**

Soha ne melegítse a pirográf tollat a hegy nélkül.

- A hegyet csak akkor szabad eltávolítani a készülékből, ha a készülék ki van kapcsolva és a szerszám kihűlt.
- A szerszám hegye mentes, ezért gyorsan és könnyen kicserélhető a pirográf tollon.
- Forgassa a szerszám hegyét az óramutató járásával ellentétes irányba, és távolítsa el.
- Forgassa a szerszám hegyét az óramutató járásával megegyező irányba, majd távolítsa el.

Üzembe helyezés

A bekapcsoláshoz csatlakoztassa a hálózati kábelt a megfelelő fali konnektorba.

Kikapcsolás

Ha nem használja, húzza ki a tápkábelt a konnektorból.
Hagyja a hegyet kihűlni a pirográf tollat a tartóállványra helyezve.
Mindig helyezze a pirográf tollat stabil, vízszintes és hőálló felületre, hogy kihűljön.

Műszaki adatok

Csatlakozási feszültség:	230 V ~ 50 Hz
Teljesítmény:	30 W
Max. üzemi hőmérséklet:	kb. 550 °C

A technikai és optikai változtatások joga fenntartva.

Szállítás összetétele

1 Kezelési útmutató
1 Pirográf (ábra 1)
1 Tartóállvány (ábra I, II)
1 Pecsétkészlet 7 csúcssal (ábra 7)
1 Író- és festőcsúcs készlet 7 csúcssal (ábra 8)

Kérjük, hogy ellenőrizze a kapott áru teljességét.

Tisztítás és karbantartás

⚠ **FIGYELMEZTETÉSI SÉRÜLÉSVESZÉLY!**

Húzza ki a tápkábelt a konnektorból, és várja meg, amíg a gép lehűl, mielőtt megkezdené a géppel való munkát.

- Tisztítsa meg a gépet a munka befejezése után.
- A készülékház megtisztításához használjon tőrlőkendőt és enyhe tisztítószert, ha szükséges.
- Ne használjon éles tárgyakat, oldószereket, benzolt vagy tisztítószereket, amelyek károsíthatják a műanyagot.
- Ne engedje, hogy folyadék kerüljön a készülék belsejébe.
  A szerszám hegyén található szennyeződéseket el lehet távolítani, például dörzspapírral (csiszolópapírral).

A CFH Lőt- und Gasgeräte GmbH garanciája

Tisztelt Vásárló,
Ez a készülék 3 év garanciával rendelkezik a vásárlás napjától kezdve. A termék hibája esetén Önnek a termék eladójával szemben törvényes jogai vannak. Ezeket a törvényes jogokat az alábbi garancia nem korlátozza.

A garancia feltételei

A garanciális időszak a vásárlás napjától kezdődik. Kérjük, jó állapotban őrizze meg az eredeti számlát. Ez a vásárlást igazoló dokumentum.
Ha a termék megvásárlásának napjától számított 3 éven belül anyag- vagy gyártási hiba lép fel, akkor választjuk a termék ingyenes javítását vagy cseréljét, választásunk szerint. Ez a garancia előírja, hogy a 3 éves időszakon belül eljuttassa nekünk a hibás készüléket, a vásárlást igazoló dokumentumot (nyugtát) és a hiba rövid leírását, valamint bekövetkezésének idejét.
A javított eszközt vagy egy új terméket kézhez kapja tőlünk, amennyiben a hiba garancia hatálya alá esik. A termék javítása vagy cseréje nem jelenti a garanciaidő újbóli kezdetét.

A hibákra vonatkozó garanciális és jogi igények

A garancia nem okozza a jótállási idő meghosszabbítását. Ez vonatkozik a cserélt és javított alkatrészekre is. A vásárlás időpontjában fennálló bármilyen sérülést vagy hibát haladéktalanul jelenteni kell a kicsomagolás után. A garanciaidőn kívüli javítások díja felszámítható.

Garanciális lefedettség

A készülék gyártása szigorú minőségi előírások betartása mellett történt és kiszállítása előtt alapos tesztelésen esett át.
A garancia anyag- vagy gyártási hibákra vonatkozik. Ez a garancia nem terjed ki olyan termék azon részeire, amelyek normál kopásnak és elhasználódásnak vannak kitéve, és ezért kopó, sérülékeny vagy törékeny alkatrészeknek minősülnek, például a kapcsolók, az elemek, a sütőedények vagy az üvegből készült alkatrészek.
Ez a garancia érvényet veszti, ha a termék sérült, azt nem rendeltetésben használja, vagy már javítottak. A termék rendeltetésszerű használatához a használati útmutatóban foglalt minden utasítást be kell tartani. Az üzemeltetési utasításban ellenjavallt vagy figyelmeztetéssel ellátott tevékenységeket kerülni kell.
A terméket nem kereskedelmi, kizárólag személyes használatra tervezték. A visszaélések nem rendeltetésszerű kezelés, erőszak vagy jogosulatlan szervizhivatal által végzett beavatkozások a garanciát érvénytelenné teszik.

A garanciaigények feldolgozása

Kérjük, kövesse az alábbi utasításokat, hogy kérését gyorsan feldolgozhassuk:

- Kérjük, hogy a nyugtát és a cikkszámot (pl. IAN 12345) igazolásként minden vizsgálathoz nyújtsa be.
- A cikkszámot a típustáblán begravírozva, az útmutató címlapjánál (bal alsó sarok) vagy a készülék hátulján vagy alján található matricáról olvashatja le.
- Meghibásodás vagy hibák előfordulása esetén, először vegye fel a kapcsolatot szervizrészlegünkkel az alábbi telefonszámon vagy e-mailben.
- A hibásnak nyilvánított terméket ezt követően díjmentesen megküldheti szervizünk címére a vásárlást igazoló dokumentummal (nyugta) és a hiba részletes leírásával, valamint bekövetkezésének idejével.

PDF ONLINE

Ezeket és sok más útmutatót, termékvideót és szoftvert tölthet be a www.lidl-service.com weboldalról. Ezzel a QR-kóddal közvetlenül a Lidl szervizoldalára (www.lidl-service.com) ütsegatthat, és a cikkszám (IAN) 322160 megadásával megnyithatja a használati útmutatót.

Ártalmatlanítás

A termékben található áthúzott kerekes kuka szimbólum arra utal, hogy a termék élettartama lejártakor a háztartási hulladéktól elkülönítve kell ártalmatlanítani. Kérjük, hogy a jövőben minden kiseleljezett elektromos vagy elektronikus készüléket a településének erre kijelölt begyűjtőhelyére juttassa el.

Az ártalmatlanításkat és a legközelebbi újrahasznosító telephellyel kapcsolatos információkat például az illetékes közösségi vállalatnál kap vagy az Arany Oldalakon talál.

A csomagolási hulladékok környezetkímélő módon kezelje. Ügyeljen a különböző csomagolóanyagokon található címkékre és szükség esetén válogassa szét azokat. A csomagolóanyagokat rövidítések jelölik (a) és (b), melyek jelentése a következő: 1–7: műanyag, 20–22: papír és karton, 80–98: vegyes

HU	HU JÓTÁLLÁSI TÁJÉKOZTATÓ
A termék megnevezése: Pirográf Készlet	Gyártási szám: 322160
A termék típusa: PBMK 30 A1	
A gyártó cégneve, címe, e-mail címe: CFH Lőt- und Gasgeräte GmbH Bahnhofstr. 50 D-74254 Offenau GERMANY Tel.: +49 7136 9594-0 E-Mail: info@cfh-gmbh.de	Szerviz neve, címe, telefonszáma: CFH Lőt- und Gasgeräte GmbH Bahnhofstr. 50 D-74254 Offenau GERMANY Tel.: +49 7136 9594-0 E-Mail: info@cfh-gmbh.de
Az importáló/ forgalmazó neve és címe: Lidl Magyarország Kereskedelmi Bt., H-1037 Budapest, Rádi árok 6.	

1. A jótállási idő a Magyarország területén, Lidl Magyarország Kereskedelmi Bt. Üzletében történt vásárlás napjától számított 1 év, amely az ugyanitt megvásárolt termékre történő átadással, vagy ha az üzembe helyezést a forgalmazó, vagy annak megbízottja végzi, az üzembe helyezés napjával kezdődik.

2. A jótállási igény a jótállási jegyjegyel és/vagy a vásárlást igazoló blokkal érvényesíthető. A jótállási jegy szabályszerű kiállítása, vagy átadásának elmaradása nem érinti a jótállási kötelezettség-vállalás érvényességét. Kérjük, hogy a vásárlás tényének és időpontjának bizonyítására érizze meg a pénztári fizetésnél kapott jótállási jegyetés a vásárlást igazoló blokkot.

3. A vásárlástól számított három munkanapon belül érvényesített cserejegy esetén a forgalmazó köteles a terméket kicserélni, feltéve ha a hiba a rendeltetésszerű használatot akadályozza. A jótállási jogokat a termék tulajdonosaként a fogyasztó érvényesíthet az érubázskban, valamint a jótállási tájékoztatóban feltüntetett szervizeiben. (A magyar Polgári Törvénykönyv alapján fogyasztónak minősül a szakmája, önálló foglalkozása vagy üzleti tevékenysége körén kívül eljáró természetes személy.)

A jótállás idején alatt a fogyasztó hibás teljesítés esetén kérheti a termék kijavítását, kicserélését, vagy ha a termék nem javítható vagy cserélhető, vagy az a forgalmazónak aránytalan többletköltséggel járna, illetve a fogyasztó kijavítása, kicserélése fűződő érdeke alapos ok miatt megszűnt,rászállítást kérhet, vagy elállhat a szerződéstől és visszakérheti a vételárat. A kijavítás során a termékbe csak új alkatrész kerülhet beépítésre.

4. A fogyasztó a hiba felfedezése után a lehető legrövidebb időn belül köteles a hibát bejelenteni és a terméket a jótállási jegyek érvényesítése céljából átadni. A hiba felfedezésétől számított két hónapon belül bejelentett jótállási igényt időben közöltnek kell tekinteni. A közlés elmaradásából eredő kárért a fogyasztó felelős. A jótállási igény érvényesíthetőségének határideje a termék, vagy fődarabjának kicserélése esetén a csere napján újraindul.

5. A rögzített bekötésű, illetve a 10 kg-nál súlyosabb, vagy tömegkizelekedési eszközön nem szállítható terméket az üzemeltetés helyén kell megjavítani. Abban az esetben, ha a javítás a helyszínen nem végezhető el, a termék ki- és visszaszereléséről, valamint szállításáról a forgalmazónak kell gondoskodnia.

6. A jótállás nem áll fenn, ha a hiba a nem rendeltetésszerű használatból, átalakításból, helytelen tárolásból, vagy a használati utasítást előírt kezelésből, vagy bármely a vásárlást követő behatásból fakad, vagy elemi kár okozta, és azt a forgalmazó, vagy a szerviz bizonyítja. A jótállás nem vonatkozik a mozgó kopó alkatrészek (világítótestek, gumiabroncsok stb.) rendeltetésszerű elhasználódására. A szerviz és a forgalmazó a kijavítás során nem felel a terméken a fogyasztó vagy harmadik személyek által tárolt adatokért vagy bedíltásukért.

7. Fogyasztó jogvita esetén a fogyasztó a megyei (fővárosi) kereskedelmi és iparkamarák mellett működő békéltető testület eljárását is kezdeményezheti.

A jótállás a fogyasztó törvényből eredő szavatossági jogait és azok érvényesíthetőségét nem érinti.

Kijavítást ellenőrző szelvény:

A jótállási igény bejelentésének időpontja:	A hiba oka:
Javításra átvétel időpontja:	A hiba javításának módja:
A fogyasztó részére történő visszaadás időpontja:	
A szerviz bélyegzője, kelt és aláírás:	

Kicserélést ellenőrző szelvény:

A jótállási igény bejelentésének időpontja:
Kicserélés időpontja:
A cserélő bolt bélyegzője, kelt és aláírás:

Čestitamo vam ob nakupu vaše nove naprave.

Izdelek ste visokokakovosten izdelek. Navodila za delovanje so del tega izdelka. V njih najdete pomembne informacije o varnosti, navodila za uporabo in odstranitev naprave. Pred uporabo se prepričajte, da se seznanite z vsemi navodili za uporabo in varnost. Izdelek uporabljajte samo tako, kot je prikazano in za namenjeno področje uporabe. Pri distribuciji izdelka predajte vse dokumente tretjim osebam.

Namenska uporaba:

Spajkalnik za Zigosanje je namenjen izključno za domačo in ne za industrijsko uporabo v suhem zaprtem prostoru. Uporabljamo ga kot napravo za označevanje in napis na les, usnje in pluto s pomočjo ogrevanega kovinskega žiga oz. ogrevanih konic. Odstopanje od predpisane uporabe ni dovoljeno in lahko pripelje do poškodb. V teh primerih proizvajalec ne prevzema odgovornosti

⚠ Varnost
Varnostna navodila

⚠ **OPOZORILO!**

Pomembno opozorilo: pozorno preberite ta navodila za uporabo, da se seznanite z napravo. Navodila hranite na varnem mestu, da jih lahko znova preberete. Montaža in nastavitve proizvajalca se ne smejo spreminjati. Nevarno je lahko, če opravite strukturne spremembe na napravi, če odstranite dele ali uporabite druge dele, ki jih ni odobril proizvajalec za to napravo (npr. spreminjanje naprave brez dovoljenja lahko povzroči nevarnost opeklin).

⚠ **OPOZORILO NEVARNOST ELEKTRIČNEGA UDARA! Pirografskaga peresa ne uporabljajte, če je ročaj, napajalni kabel ali vtič poškodovan. Naprave nikoli ne odpirajte!**

⚠ Varnostni napotki:

- POZOR! To orodje mora biti, kadar ni v uporabi, vedno odloženo na njegovem stojalu.
- To napravo lahko uporabljajo otroci od 8. leta dalje in osebe z zmanjšanimi telesnimi, senzoričnimi ali duševnimi sposobnostmi ali s pomanjkanjem izkušenj in znanja, kadar so pod nadzorom ali so bili podučeni o varni rabi naprave in nevarnostmi, ki iz rabe izhajajo. Otroci se z napravo ne smejo igrati. Čiščenja in uporabniškega vzdrževanja otroci ne smejo izvajati brez nadzora.
- Če se omrežni priključni kabel tega aparata poškoduje, ga mora proizvajalec ali njegov pooblaščeni servis ali podobno kvalificirana oseba zamenjati, da se preprečijo nevarnosti.
- Med uporabo ne izvajamo večjega pritiska na konice. Pod pritiskom se lahko konice ukrivijo.
- Do požara lahko pride, če se z aparatom ne ravna skrbno.
- Pazite na to, da priključni kabel ne pride v stik z vročino, oljem ali ostrimi robovi. Poškodovani priključni kabli lahko povzročijo požare, kratke stike in električne udare.
- Med uporabo odstranite gorljive predmete, tekočine in pline iz delovnega področja aparata. Vaše delovno področje naj bo čisto, da preprečite nesreče.
- Pred uporabo preverite, ali je konica orodja na aparatu pravilno nameščena. Vroča konica orodja in njen nastavek ne smeta priti v stik s kožo, lasmi itd. Nevarnost opeklin.
- Aparat po uporabi položite na stojalo in pustite da se ohladi, preden ga pospravite.
- Aparata ne pustite brez nadzora, dokler ga uporabljate.
- Če se aparata ne uporablja, ga shranite na varnem mestu, zaščitenega pred prahom in vlago.
- Preverite, ali je aparat poškodovan. V primeru poškodb aparata ne uporabljajte!
- Med uporabo poskrbite za zadostno prezračevanje. Pazite na to, da ne vdihujete strupenih hlapov ali plinov. Nosite zaščitno obleko.
- Pri daljših prekinitvah dela aparat ločite ~od vira napetosti.
- Upoštevati je potrebno nacionalne in mednarodne varnostne in zdravstvene predpise ter predpise o varstvu pri delu.

Razlaga simbolov

POZOR: vroča površina!

POZOR: Nevarnost nesreče in poškodbe

Ni primerno za spajkanje!

Napisi in oznake

Čas do dosega priporočljive temperature

Priprava

Vzemite si čas in natančno preberite navodila za uporabo naprave preden uporabite napravo, in jih shranite za kasnejšo rabo.

Vstavljanje/zamenjava konice orodja

⚠ **POZOR! NEVARNOST OPEKLIN!**

Nikoli ne segrevajte pirografskega peresa brez konice.

- Konico lahko odstranite šele, ko je naprava izključena in se je konica orodja ohladila.
- Konica orodja ima navoj in jo je zato mogoče hitro in enostavno zamenjati na pirografskem peresniku.
- Zavrtite konico orodja v obratni smeri urinega kazalca in jo odstranite.
- Zavrtite konico orodja v smeri urinega kazalca in jo odstranite.

Zagon

Za vklop, vtaknite napajalni kabel v ustrezno omrežno vtičnico.

Izklop

Kadar ga ne uporabljate, izvlecite napajalni kabel iz električne vtičnice.
Naj se konica ohladi, tako da postavite pirografsko pero na podporno stojalo.
Pirografski svinčnik vedno postavite na stabilno, ravno in odporno površino, da se ohladi.

Tehnični podatki:

Priključna vrednost:	230 V ~ 50 Hz
Moč:	30 W
Max. delovna temperatura:	ca. 550 °C

Tehnične in optične spremembe pridržane.

Vsebina paketa

1 navodilo za uporabo
1 opiikator za okrasne kamenčke (ilustracija 1)
1 stojalo za odlaganje (ilustracija I, II)
1 komplet žigov, ki sestoji iz 7 konic (ilustracija 7)
1 komplet konic za pisanje in risanje, ki sestoji iz 7 konic (ilustracija 8)

Prosimo, da preverite popolnost stvari.

Čiščenje in vzdrževanje

⚠ **OPOZORILO! NEVARNOST POŠKODB!**

Vedno izključite napajalni kabel iz vtičnice in počakajte, da se naprava ohladi, preden posušisate z delom na napravi.

- Očistite napravo, ko ste končali z delom.
- Za čiščenje ohišja, uporabite krpo in blag detergent, če je to potrebno.
- Ne uporabljajte ostrih predmetov, topil, benzina ali čistilnih sredstev, ki lahko poškodujejo plastiko.
- Ne dovolite, da bi tekočine prišle v notranjost naprave.

Onesnaževalce na konici orodja je mogoče očistiti, na primer, s smirkovim papirjem.

Garancija CFH Lőt- und Gasgeräte GmbH

Dragi kupec,
Ta naprava ima garancijo, ki velja 3 leta od dneva nakupa. V primeru okvare tega izdelka, imate zakonske pravice proti prodajalcu izdelka. Te zakonske pravice niso omejene s spodaj navedenim jamstvom.

Pogoji garancije

Obdobje garancije se začne z datumom nakupa. Prosimo, da originalni račun shranite v dobrem stanju. Ta dokument je potreben kot dokazilo o nakupu.
Če pride do materialne ali proizvodne napake v 3 letih od nakupa tega izdelka, bo izdelek po naši presoji brezplačno popravljen ali zamenjan. Ta garancija zahteva, da so vam vaše garancij

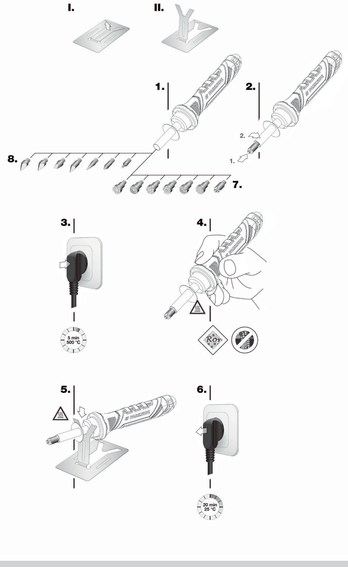

Odstranjevanje med odpadke

Preberite navodila na tem izdelku opozorila na to, da je treba aparat ob koncu njegove življenjske dobe zavreči ločeno od gospodinjskih odpadkov. Prosimo, da aplikator za okrasne kamenčke odnesete na urejeno komunalno zbirno mesto v vaši občini.

Informacije o odstranjevanju med odpadke in o lokaciji najbližjega recikliranega mesta prejmete npr. pri vaši mestni komunali ali v rumenih straneh.

Odstranite embalažo na okolju prijazen način. Upoštevajte etikete na različnih embalažnih materialih in jih po potrebi ločite. Materiali za pakiranje so označeni s kraticami (a) in (b) z naslednjim pomenom: 1-7: plastika, 20-22: papir in karton, 80-98: kompoziti

Pooblaščeni serviser:

CFH Löt- und Gasgeräte GmbH, Bahnhofstraße 50, D-74254 Offenau, Tel.: +49 (0) 7136 / 95 94 - 0,
Tel.: 00386 (0) 80 28 60, Fax: +49 (0) 7136 / 95 94 - 44, info@cfh-gmbh.de, www.cfh-gmbh.de

Garancijski list

1. S tem garancijskim listom CFH Löt- und Gasgeräte GmbH Bahnhofstraße 50 D-74254 Offenau jamčimo, da bo izdelek v garancijskem roku ob normalni in pravilni uporabi brezhibno deloval in se zavezujemo, da bomo ob izpolnjenih spodaj navedenih pogojih odpravili morebitne pomanjkljivosti in okvare zaradi napak v materialu ali izdelavi oziroma po svoji presoji izdelek zamenjali ali vrnili kupnino.
2. Garancija je veljavna na ozemlju Republike Slovenije.
3. Garancijski rok za proizvod je 3 od datuma izročitve blaga.
Datum izročitve blaga je razviden iz računa.
4. Kupec je dolžan okvaro javiti pooblaščenemu servisu oziroma se informirati o naslednjih postopkih na zgoraj navedeni telefonski številki. Svetovljeno vam, da pred tem natančno preberete navodila o sestavi in uporabi izdelka.
5. Kupec je dolžan pooblaščenemu servisu predložiti garancijski list in račun, kot potrdilo in dokazilo o nakupu ter dnevu izročitve blaga.
6. V primeru, da proizvod popravlja nepooblaščeni servis ali oseba, kupec ne more uveljavljati zahtevkov iz te garancije.
7. Vzroki za okvaro oziroma nedelovanje izdelka morajo biti lastnosti stvari same in ne vzroki, ki so zunaj proizvajalčeve oziroma prodajalčeve sfere. Kupec ne more uveljavljati zahtevkov iz te garancije, če se ni držal priloženih navodil za sestavo in uporabo izdelka ali če je izdelek kakorkoli spremenjen ali nepravilno vzdrževan.
8. Jamčimo servis in rezervne dele še 3 leta po preteku garancijskega roka.
9. Obrabni deli oz. potrošni material so izvzeti iz garancije.
10. Vsi potrebni podatki za uveljavljanje garancije se nahajajo na dveh ločenih dokumentih (garancijski list, račun).
11. Ta garancija proizvajalca ne izključuje pravic potrošnika, ki izhajajo iz odgovornosti prodajalca za napake na blagu.

Prodajalec:

Lidl Slovenija d.o.o. k.d., Pod lipami 1, SI-1218 Komenda

SI

Blahopřejeme vám k zakoupení vašeho nového zařízení.

Vybrali jste si vysoce kvalitní produkt. Návod k obsluze je nedílnou součástí tohoto výrobku. Najdete zde důležité informace o bezpečnosti, používání a o likvidaci zařízení. Před použitím výrobku se ujistěte, že znáte a rozumíte všem provozním a bezpečnostním pokynům. Použijte tento výrobek pouze popsaným způsobem a pro typy použití, ke kterým je určen. Při distribuci tohoto výrobku předávejte všechny dokumenty třetím stranám.

Použití podle určení

Tento gravírovací přístroj lze používat pouze pro domácí, ne průmyslové účely, a to jen jen uvnitř a v suchém prostředí. Přístroj je určen k vypalování značek a písma na dřevo, kůži a korek za pomoci rozpálených kovových hrotů nebo rozpálených násadek. Jiné použití je nepřípustné a může při něm dojít ke zranění. V těchto případech výrobce neručí.

Bezpečnost
Bezpečnostní pokyny

⚠ VAROVÁNÍ!

Důležité upozornění: Pozorně si přečtěte tento návod k použití, abyste se s tímto přístrojem řádně obeznámili. Udržujte tyto pokyny na bezpečném místě, abyste si je mohli znovu snadno přečíst. Konstrukce a nastavení provedená výrobcem se nesmějí měnit. Může být nebezpečné provádět konstrukční úpravy zařízení, odstraňovat jeho součásti nebo používat jiné součásti neschválené výrobcem k používání s tímto zařízením (např. úprava zařízení bez povolení může mít za následek nebezpečí popálení).

⚠ POZOR RIZIKO ÚRAZU ELEKTRICKÝM PROUDEM! Pyrografické pájecí pero nepoužívejte, pokud jsou jeho rukojeť, napájecí kabel nebo zástrčka poškozené. Toto zařízení nikdy neotvírejte!

⚠ Bezpečnostní pokyny

- POZOR! Tento přístroj se musí odkládat na bezpečnostní stojan, pokud se nepoužívá.
- Tento přístroj mohou používat děti starší osmi let jakož i osoby s omezenými tělesnými, smyslovými nebo duševními schopnostmi, nebo takové osoby, které nemají dostatečné znalosti či zkušenosti, pokud pracují pod dozorem nebo pokud dostali pokyny, jak s tímto přístrojem bezpečně pracovat a rozumějí riziku, jež z toho vyplývá. Děti si s přístrojem nesmí hrát. Děti nesmí přístroj čistit nebo ošetřovat bez dozoru.
- Pokud je připojené vedení přístroje poškozené, musí být vyměněno výrobcem, v zákaznickém servisu nebo podobnou kvalifikovanou osobou, aby se zabránilo riziku nebezpečí.
- Při používání přístroje netlačte příliš na hroty. Při tlaku se mohou tenké hroty ohnout.
- Pokud se s přístrojem nezachází svědomitě, může dojít k požáru.
- Dbejte na to, aby se připojené vedení přístroje nedostalo do styku s žárem, olejem či ostrými hranami. Poškozené připojené vedení může způsobit požár, krátké spojení nebo úraz elektrickým proudem.
- Před použitím odstraňte z pracovní oblasti přístroje hořlavé předměty, hořlavé kapaliny a plyn. Udržujte místo, kde pracujete v čistotě, abyste zabránili úrazům.
- Před uvedením do chodu zkontrolujte, zdali je na přístroji správně nasazený hrot. Horký hrot ani místo upnutí hrotu se nesmí dostat do styku s kůží, vlasy, atd. Nebezpečí popálení!
- Po ukončení práce odložte přístroj na stojan a nechte jej vychladnout, dříve než jej budete skladovat.
- Nenechávejte přístroj bez dozoru, pokud je v chodu.
- Pokud přístroj nepoužíváte, uskladněte jej na bezpečném místě, kde bude chráněn před prachem a vlhkostí.
- Před každým použitím zkontrolujte, zdali přístroj není poškozený. V případě poškození přístroj nepoužívejte!
- Když je přístroj v chodu, zajistěte dostatečné větrání. Dbejte na to, aby nedošlo k vdechování jedovatých výparů nebo plynů. Noste ochranný oděv.
- Při dleším přerušení práce odpojte přístroj od zdroje proudu.
- Dodržujte národní a mezinárodní předpisy o bezpečnosti, zdraví a ochraně při práci.

Vysvětlení symbolů

POZOR: Horký povrch!

POZOR: Nebezpečí úrazu a zranění

Není vhodné k pájení!

Popisování a značení

Doba potřebná k dosažení zobrazené teploty

Příprava

Před použitím tohoto přístroje si pozorně přečtěte návod k obsluze a uschovejte ho pro případné budoucí použití.

Vložení/výměna hrotu nástroje

⚠ UPOZORNĚNÍ! NEBEZPEČÍ POPÁLENÍ!
Nikdy nezahřívejte pyrografické pájecí pero bez nasazeného hrotu.

- Hrot lze vyjmout pouze po vypnutí zařízení a po dostatečném vychladnutí hrotu nástroje.
- Hrot nástroje je opatřen šroubovým závitem, proto jej lze v pyrografickém pájecím peru rychle a snadno vyměnit.
- Otáčejte hrotem nástroje proti směru hodinových ručiček a vyjměte jej.
- Otáčejte hrotem nástroje ve směru hodinových ručiček a vyjměte jej.

Spuštění

Přístroj zapnete zapojením jeho napájecího kabelu do vhodné zásuvky.

Vypnutí

Pokud přístroj nepoužíváte, odpojte napájecí kabel ze zásuvky.
Nechte hrot nástroje vychladnout před uložením pyrografického pájecího pera do stojanu.
Aby pyrografické pájecí pero vychladlo, položte ho vždy na stabilní, rovný a žáruvzdorný povrch.

Technické údaje

Jmenovitý příkon:	230 V ~ 50 Hz
Výkon:	30 W
Maximální pracovní teplota:	asi 550°C

Technické a optické změny vyhrazeny.

Obsah balení

1 Návod k použití
1 Gravírovací přístroj (ilustrace 1)
1 Stojan na odkládání (ilustrace I, II)
1 Sada násad se vzorem, sestávající ze 7 násad (ilustrace 7)
1 Sada hrotů na psaní a malování, sestávající ze 7 hrotů (ilustrace 8)

Zkontrolujte prosím, zdali je balení kompletní.

CZ

Čištění přístroje a údržba

⚠ VAROVÁNÍ! RIZIKO ZRANĚNÍ!
Vždy odpojte napájecí kabel od elektrické zásuvky a počkejte, až přístroj vychladne, než se pokusíte na něm provádět příslušné práce.

- Po dokončení práce přístroj vyčistěte.
- Tělo přístroje vyčistěte látkou a v případě potřeby použijte jemný čistící prostředek.
- Nepoužívejte ostré předměty, rozpouštědla, benzen nebo čistící prostředky, které by mohly poškodit umělou hmotu.
- Zabraňte vniknutí kapalin do zařízení.

Nečistoty na hrotu nástroje lze vyčistit například smirkovým papírem (brusným papírem).

Záruka společnosti CFH Löt- und Gasgeräte GmbH

Vážený zákazníku,
Záruční doba tohoto zařízení je 3 roky od data nákupu. V případě výskytu vad na tomto výrobku máte vůči zákonná práva vůči prodejci výrobku. Tato zákonná práva nejsou omezena níže uvedenou zárukou.

Podmínky záruky

Záruční doba začíná dnem nákupu. Zachovejte originální stvrzenku o koupi v dobrém stavu. Tento dokument je nezbytný jako doklad o koupi.
Pokud dojde k závadě materiálu nebo výrobní závadě do 3 let ode dne, kdy byl tento výrobek zakoupen, bude vám tento výrobek dle našeho uvážení bezplatně opraven nebo vyměněn. Tato záruka vyžaduje, aby nám přiložené vadné zařízení, doklad o jeho koupi (stvrzenka) a krátký písemný popis závady s datem, kdy k ní došlo, bylo doručeno v průběhu této tříleté lhůty.
Pokud se na danou závadu vztahuje záruka, obdržíte od nás opravený, popřípadě nový výrobek. Oprava nebo výměna výrobku neustavuje začátek nové záruční doby.

Reklamace v rámci záruky a zákonné nároky za vady

Plnění v rámci záruky nemá za následek prodloužení záruční doby. To platí také pro vyměněné díly a opravené součásti. Jakékoliv poškození a závady přítomné v okamžiku nákupu musí být nahlášeny ihned po rozbalení. Opravy vad vzniklých mimo záruční období budou zpoplatněné.

Pokrytí záruky

Přístroj byl vyroben pečlivě podle přísných směrnic pro zajištění kvality a před dodáním byl důkladně testován.
Záruka se vztahuje na vady materiálu nebo na výrobní vady. Tato záruka se nevztahuje na ty části výrobku, které jsou vystaveny normálnímu opotřebení a namáhání, v důsledku čehož mohou být považovány za opotřebené, nebo na poškození vzniklé na křehkých dílech, jako jsou spínače, baterie, kuchyňské pekáče nebo sklněné součásti.
Tato záruka je neplatná, pokud je výrobek poškozený, byl nesprávně používán nebo byl opravován. Aby se zaručila správné používání výrobku, je třeba dodržovat všechny pokyny uvedené v této uživatelské příručce. Je nezbytné vyvarovat se těm používáním a opatřením, která jsou v rozporu s upozorněními a varováními uvedenými v tomto návodu k použití.
Tento výrobek je určen pouze pro osobní potřebu, nikoliv pro komerční použití. Zneužití a nesprávná manipulace, použití síly nebo zásahy, které nepravedlo naše autorizované servisní oddělení, zneplatňují záruku.

Zpracování reklamací v rámci záruky

Aby byla vaše žádost rychle řešena, postupujte podle níže uvedených pokynů:

- Pro veškeré dotazy mějte připravenou stvrzenku o čísle zboží (např. IAN 12345) jako doklad o koupi.
- Číslo výrobku naleznete vyryté na typovém štítku, na titulní straně návodu k použití (vlevo dole) nebo na štítku nalepeném na zadní nebo spodní straně zařízení.
- Pokud dojde k poruchám nebo k jiným závadám, nejdříve telefonicky nebo e-mailem kontaktujte níže uvedené servisní oddělení.
- Zaznamenaný vadný výrobek může být poté bezplatně zaslán na adresu servisního centra uvedeného na dokladu o koupi (stvrzence), spolu s podrobnostmi o dané závadě a s informací o tom, kdy k ní došlo.

Tyto a mnoho dalších návodů, videozáznamů o produktech a softwarů pro produkty si můžete stáhnout na adrese www.lidl-service.com. Pomocí tohoto QR kódu můžete přejít přímo na zákaznickou službení stránku firmy Lidl (www.lidl-service.com) a otevřít si daný návod k obsluze zadáním čísla daného produktu (IAN) 322160.

PDF ONLINE

Likvidace

Symbol přeškrtnuté popelnice na tomto výrobku upozorňuje na to, že se výrobek na konci své životnosti nesmí likvidovat ve směsném odpadu. Likvidujte v budoucnu všechny elektrické či elektronické přístroje ve komunálních skládkách zřízených v Vaší obci.

Informace o likvidaci a lokalitě nejbližšího recyklačního centra obdržíte např. na městském úřadě nebo ve zlatých stránkách.

Balení zlikvidujte ekologicky a s ohledem na životní prostředí. Dodržujte etikety a označení na různých obalových materiálech a podle potřeby obaly separujte. Obalové materiály jsou označeny zkratkami (a) a (b) s následujícím významem: 1–7: plasty, 20–22: papír a lepenka, 80–98: směsný odpad

CZ

Blahoželáme vám k nákupu nového zariadenia.

Vybrali ste si vysokokvalitný produkt. Návod na obsluhu je neoddeliteľnou súčasťou tohto výrobku. Nájdete v ňom dôležité informácie o bezpečnosti, používaní a likvidácii zariadenia. Pred použitím výrobku sa uistite, že ste sa oboznámili so všetkými prevádzkovými a bezpečnostnými pokynmi. Výrobok používajte len tak, ako je to popísané a na špecifikované oblasti použitia. Pri distribúcii výrobku odovzdajte všetku dokumentáciu tretím stranám.

Použitie podľa určenia

Toto gravírovacie pero je možné používať len na domáce, nie na priemyselné účely, a to len vo vnútri a v suchom prostredí. Prístroj je určený k vypaľovaniu značenia a písma na drevo, kožu a korok za pomoci rozpálených kovových hrotov alebo rozpálených násadok. Iné použitie nie je prípustné a môže pri ňom dojsť k zraneniu. V tomto prípade výrobca neručí.

Bezpečnosť
Bezpečnostné pokyny

⚠ VÝSTRAHA!

Dôležité upozornenie: Pozorne si prečítajte tento návod na použitie, aby ste sa obznámili so zariadením. Pokyny si odložte na bezpečnom mieste, aby ste si ich mohli znovu prečítať. Montáž a nastavenia výrobcu sa nesmú meniť. Vykonávanie konštrukčných úprav zariadenia, odstránenie dielov alebo použitie iných dielov, ktoré nie sú schválené výrobcom na použitie so zariadením môže byť nebezpečné (napr. upravenie zariadenia bez povolenia môže spôsobiť nebezpečenstvo popálenia).

⚠ POZOR, NEBEZPEČENSTVO ÚRAZU ELEKTRICKÝM PRÚDOM! Pyrografické pero nepoužívajte, ak je poškodená rukoväť, napájací kábel alebo zástrčka. Zariadenie nikdy neotvárajte!

⚠ Bezpečnostné upozornenia

- POZOR! Tento prístroj sa musí odkladať na bezpečnostný stojan, pokiaľ sa nepoužíva.
- Tento prístroj smú používať deti od ôsmych rokov ako aj osoby s obmedzenými telesnými, zmyslovými alebo duševnými schopnosťami, alebo také osoby, ktoré nemajú dostatočné znalosti, alebo skúsenosti, pokiaľ pracujú pod dozorom, alebo pokiaľ dostali pokyny ako s týmto prístrojom bezpečne pracovať a rozumejú riziku z neho vyplývajúceho. Deti sa s prístrojom nesmú hrať. Deti prístroj nesmú čistiť alebo ošetrovať bez dozoru.
- Pokiaľ je pripojené vedenie poškodené, musí byť vymenené výrobcom, v zákazníckom servise alebo podobnou kvalifikovanou osobou, aby sa zabránilo riziku nebezpečenstva.
- Pri používaní prístroja netlačte veľa na hroty. Pri tlaku sa môžu tenké hroty ohnúť.
- Pokiaľ sa s prístrojom nenarába svedomite, môže dôjsť ´k požiaru.
- Dbajte na to, aby sa pripojené vedenie prístroja nedostalo do styku s žiarom, olejem či ostrými hranami. Poškodené pripojené vedenie môže spôsobiť požiar, krátke spojenie alebo úraz elektrickým prúdom.
- Pred použitím odstráňte z pracovnej oblasti prístroja horľavé predmety, horľavé kvapaliny a plyn. Udržujte miesto, kde pracujete v čistote, aby ste zabránili úrazom.
- Pred uvedením do chodu skontrolujte, či je na prístroji správne nasadený hrot. Horký hrot ani miesto uchytenia hrotu sa nesmú dostať do styku s kožou, vlasmi atď. Nebezpečenstvo popálenia!
- Po ukončení práce odložte prístroj na stojan a nechajte ho vychladnúť, skôr ho uskladníte.
- Nenechávajte prístroj bez dozoru, pokiaľ je v prevádzke.
- Pokiaľ prístroj nepoužívate, uskladníte ho na bezpečnom mieste, kde bude chránený pred prachom a vlhkosťou.
- Pred každým použitím skontrolujte, či prístroj nie je poškodený. V prípade poškodenia prístroj nepoužívajte!
- Keď je prístroj v prevádzke, zabezpečte dostatočné vetranie. Dbajte na to, aby nedošlo k vdýchnutiu jedovatých výparov alebo plynov. Používajte ochranný odev.
- Pri dlhšom prerušení práce odpojte prístroj od zdroja prúdu.
- Dodržujte národné a medzinárodné predpisy o bezpečnosti, zdraví a ochrane pri práci.

Vysvetlenie symbolov

POZOR: Horúci povrch!

POZOR: Nebezpečenstvo úrazu a zranenia

Nie je vhodné k spájkovaniu!

Popisovanie a značenie

Doba potrebná k dosiahnutiu zobrazenej teploty

Príprava

Pred použitím zariadenia si pozorne prečítajte návod na obsluhu a odložte si ho pre budúce použitie.

Vloženie/výmena špičky nástroja

⚠ UPOZORNENIE! NEBEZPEČENSTVO POPÁLENIA!
Pyrografické pero nikdy nepoužívajte bez špičky.

- Špička môže odstrániť iba vtedy, keď je zariadenie vypnuté a špička nástroja vychladnutá.
- Špička nástroja má skrutkový závit a preto ju môžete na pyrografickom pere rýchlo a ľahko vymeniť.
- Otočte špičku nástroja proti smeru hodinových ručičiek a vyberte ju.
- Otočte špičku nástroja v smere hodinových ručičiek a vyberte ju.

Spustenie

Zariadenie spustíte pripojením napájacieho kábla k vhodnej elektrickej zásuvke.

Vypnutie

Keď zariadenie nepoužívate, odpojte napájací kábel z elektrickej zásuvky.
Špičku nechajte vychladnúť vložením pyrografického pera do podporného stojana.
Pyrografické pero vždy umiestnite na stabilný, rovný a žiaruvzdorný povrch, aby vychladlo.

Technické údaje

Menovitý príkon:	230 V ~ 50 Hz
Výkon:	30 W
Maximálna pracovná teplota:	asi 550°C

Technické a optické zmeny vyhradené.

Obsah balenia

1 Návod na použitie
1 Gravírovacie pero (ilustrácie 1)
1 Stojan na odkladanie (ilustrácie I, II)
1 Sada násad so vzorom, zostávajúca zo 7 násad (ilustrácie 7)
1 Sada hrotov na písanie a maľovanie, zostávajúca z 7 hrotov (ilustrácie 8)

Skontrolujte prosím, či je balenie kompletné.

SK

Čistenie prístroja a údržba

⚠ VÝSTRAHA! NEBEZPEČENSTVO PORANENIA!
Pred prácou na stroji vždy odpojte napájací kábel od elektrickej zásuvky a počkajte, kým stroj nevychladne.

- Po dokončení práce stroj vyčistite.
- Na čistenie telesa používajte handričku a v prípade potreby použite jemný čistiaci prostriedok.
- Nepoužívajte ostré predmety, rozpúšťadlá, benzén ani čistiace prostriedky, ktoré by mohli poškodiť plast.
- Nedovoľte, aby do zariadenia vnikli kvapaliny.

Kontaminanty na špičkách nástrojov môžete vyčistiť napríklad pomocou šmirgľového papiera (brúsny papier).

Záruka spoločnosti CFH Löt- und Gasgeräte GmbH

Vážený zákazník,
toto zariadenie má záruku, ktorá platí 3 roky od dátumu zakúpenia. V prípade poruchy tohto výrobku máte zákonné práva voči predajcovi výrobku. Tieto zákonné práva nie sú obmedzené nižšie uvedenou zárukou.

Podmienky záruky

Záručná doba začína plynúť dátumom zakúpenia. Originálny doklad zachovajte v dobrom stave. Tento dokument sa vyžaduje ako doklad o kúpe.
Ak dôjde k chybe materiálu alebo výrobnej chybe do 3 rokov od dátumu zakúpenia tohto výrobku, výrobok bude podľa nášho uváženia opravený alebo nahradený bezplatne. Táto záruka vyžaduje, aby ste nám vadné zariadenie, doklad o kúpe (potvrdenie) a krátky písomný popis poruchy a kedy k nej došlo, predložili v priebehu trojročného obdobia.
Ak je porucha krytá našou zárukou, dostanete opravené zariadenie alebo nový výrobok. Oprava alebo výmena výrobku nepredstavuje začiatok novej záručnej lehoty.

Záručné nároky a právne nároky na chyby

Záruka nespôsobuje predĺženie záručnej lehoty. Vzťahuje sa to aj na náhradné a opravené diely. Akékoľvek poškodenia a chyby, ktoré existujú v čase zakúpenia, musite oznámiť okamžite po rozbalení. Opravy vzniknuté mimo záručného obdobia sú spoplatnené.

Pokrytie záruky

Zariadenie bolo starostlivo vyrobené podľa prísnych pokynov na dodržanie kvality a pred dodávkou bolo dôkladne testované.
Záruka sa vzťahuje na chyby materiálu alebo výroby. Táto záruka sa nevzťahuje na časti výrobkov, ktoré sú vystavené normálnemu opotrebovaniu a preto môžu byť považované za opotrebované časti alebo poškodenie krehkých častí, ako sú napríklad spínače, batérie, panvice alebo časti zo skla.
Táto záruka je neplatná, ak je výrobok poškodený, nesprávne používaný alebo bol v servise. Pre správne používanie výrobku musíte dodržiavať všetky pokyny uvedené v tomto návode na použitie. Musíte zabrániť používaniu a činnostiam, ktoré vám neodporúča alebo pred ktorými vás varuje náhod na obsluhu.
Výrobok je určený len na osobné, nie na komerčné použitie. Záruka stráca platnosť v prípade nesprávneho používania a nesprávnej manipulácie, použitia sily alebo zásahov, ktoré nevykonali naši autorizovaní servisní pracovníci.

Spracovanie záručných nárokov

Postupujte podľa nižšie uvedených pokynov, aby ste sa uistili, že bude vaša požiadavka rýchlo vyriešená:

- Pri všetkých dotazoch majte pri sebe účtenku a číslo výrobku (napr. IAN 12345) ako doklad o zakúpení.
- Číslo výrobku nájdete vyryté na typovom štítku, na titulnej strane vášho návodu (ľavo dole) alebo ako nálepku na zadnej alebo spodnej strane zariadenia.
- Ak sa vyskytnú poruchy alebo iné chyby, najskôr kontaktujte telefonicky alebo e-mailom nižšie uvedené servisné oddelenie.
- Výrobok, ktorý bol zaznamenaný ako chybný, môžete bezplatne odoslať na uvedenú servisnú adresu spolu s dokladom o zakúpení (účtenkou), podrobnosťami o poruche a kedy k nej došlo.

Tieto a ďalšie príručky, produktové videá a softvér si môžete stiahnuť na www.lidl-service.com. Pomocou tohto QR kódu môžete prejsť priamo na servisnú stránku spoločnosti Lidl (www.lidl-service.com) a otvoriť si návod na obsluhu zadaním čísla výrobku (IAN) 322160.

PDF ONLINE

Likvidácia

Symbol prečiarknutej popolnice na tomto výrobku upozorňuje na to, že sa výrobok na konci svojej životnosti nesmie likvidovať v zmiešanom odpade. Likvidujte v budúcnosti všetky elektrické či elektronické prístroje v komunálnych skládkach zriadených vo Vašej obci.

Informácie o likvidácii a lokalite najbližšieho recyklačného centra nájdete napr. na miestnom úrade alebo v zlatých stránkach.

Balenie likvidujte ekologickým spôsobom. Dbajte na označenie rôznych obalových materiálov a v prípade potreby ich separujte. Obalové materiály sú označené skratkami (a) a (b) s nasledujúcim významom: 1 – 7: plasty, 20 – 22: papier a lepenka, 80 – 98: kompozitný materiál

SK

Serviceadresse & Importeur
Szerviz címe és importőr
Naslov servisa in uvoznika
Adresa zákaznícké služby & dovozce
Servisná adresa a dovozca

Löt- und Gasgeräte GmbH
Bahnhofstraße 50
D-74254 Offenau
GERMANY
Tél. : +49 (0) 7136/95 94-0
Fax. : +49 (0) 7136/95 94-44
Internet : www.CFH-GmbH.de
Email : info@CFH-GmbH.de

PDF ONLINE
www.lidl-service.com

Stand: 01/2019 · Kiadás: 01/2019 · Datum izdaje: 01/2019 · Vydáno: 01/2019 · Vydané: 01/2019

IAN 322160

Version 1.2